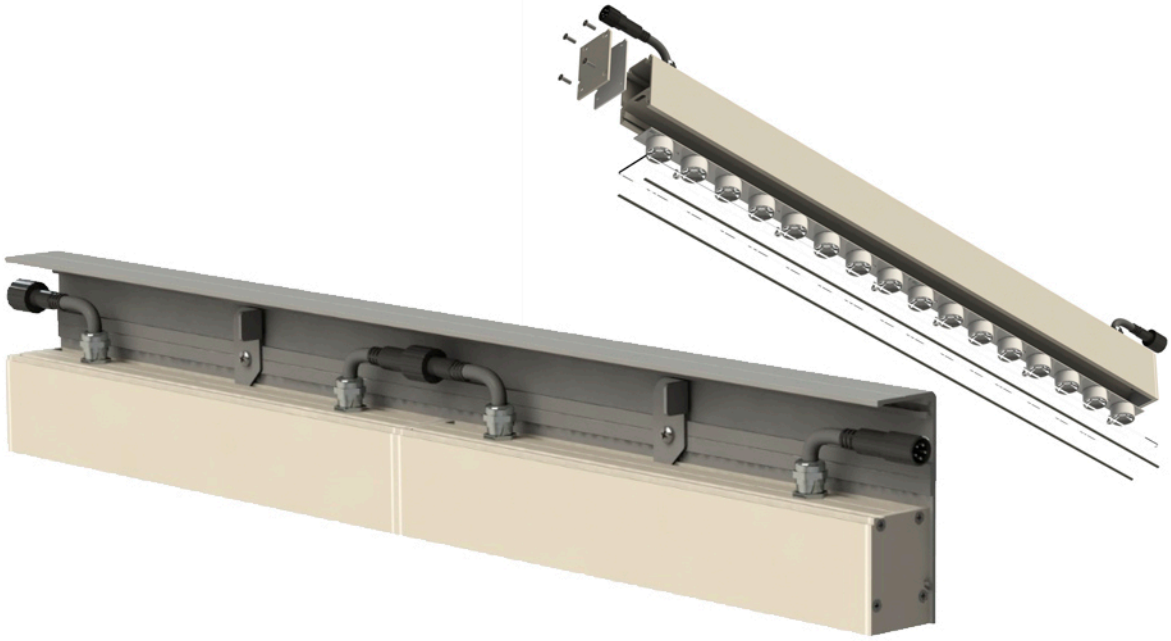

Используйте QR сканер на мобильном телефоне для перехода на описание модели на сайте

Дата документа: 05.05.2024
Не является офертой, указанные данные могут быть изменены заводом-изготовителем без предварительного уведомления

АРХИТЕКТУРНЫЙ СВЕТОДИОДНЫЙ СВЕТИЛЬНИК RC-AXS-FC

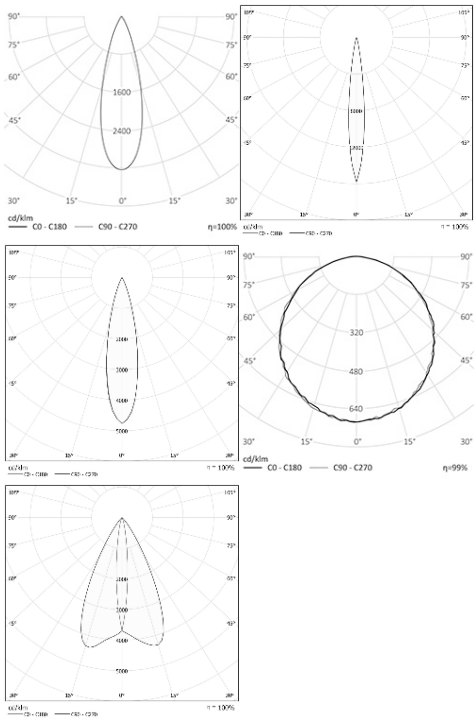

10-:- 60 Вт
140-265 В

1000-:-6000 Лм
100 Лм/Вт

IP 66

на пог. метр = 2 кг

ЗАМЕНЯЕТ

wallwasher

НАЗНАЧЕНИЕ

Линейный светильник для создания световой плоскости Линейный прожектор для создания "световой плоскости", «скользящего света». Длина варьируется от 300 до 1200 мм. Вес 2,2 кг на погонный метр, Мощность 26 Вт на погонный метр В качестве оптики используется набор эллиптических или сферических линз, которые устанавливаются под защитное стекло. В базовой модели доступны светодиоды белого света с коррелированной цветовой температурой 3000К - 4000К Поставляется со встроенным драйвером. Светильник может поставляться с внешним драйвером, ...

Длина	в таблице модификаций
Мощность	10-60 Вт
Анти-конденсационный клапан	
Диммирование	30, 50, 75, 100%
Транзитное питание	предусмотрено

100*37, длина 300, 600, 900, 1200

МОНТАЖ

Встраиваемое в короб
Выносной поворотный кронштейн

ОПЦИИ

Питание 100-260В
Выносной поворотный кронштейн

МОДИФИКАЦИИ

Артикул	Мощность (Вт)	Световой поток (Лм)	Габариты (мм)	Вес (кг)
RC-AXS-FC300-10.x	10	1000	308*100*37	0,8
RC-AXS-FC600-20.x	20	2000	608*100*37	1,5
RC-AXS-FC900-30.x	30	3000	908*100*37	2,0
RC-AXS-FC1200-40.x	40	4000	1208*100*37	2,4

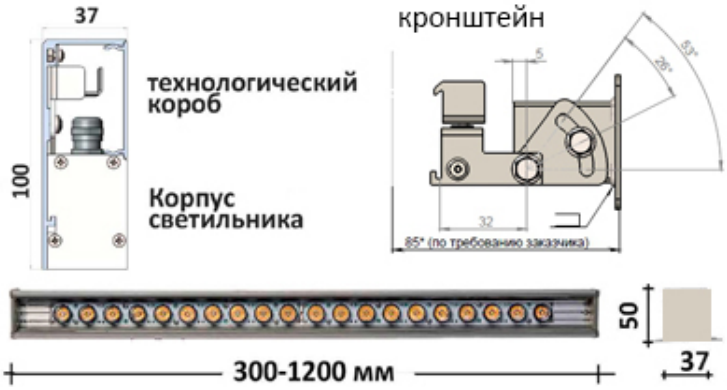

REV•LIGHT®

Производство светодиодных светильников и систем освещения.

www.revolight.ru
sales@revolight.ru

8 (800) 707 - 1607
+7 (495) 657-8675