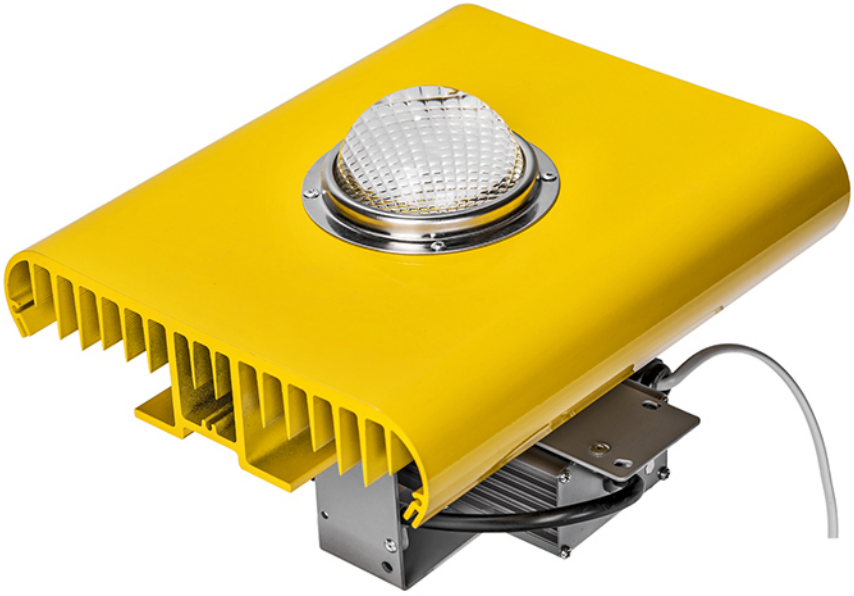

Используйте QR сканер на мобильном телефоне для перехода на описание модели на сайте

ВЗРЫВОЗАЩИЩЕННЫЙ СВЕТИЛЬНИК RS-DF75 PRO.EX

Дата документа: 19.04.2024
Не является офертой, указанные данные могут быть изменены заводом-изготовителем без предварительного уведомления

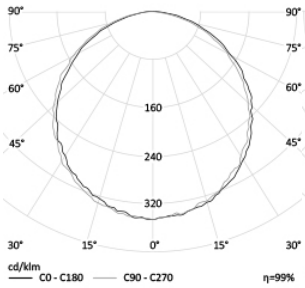

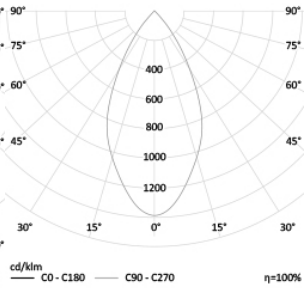

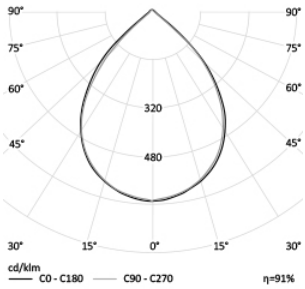

38 Вт
140-265 В

5700 Лм
150 Лм/Вт

IP65

3,5 кг

212x195x200

ЗАМЕНЯЕТ

НАЗНАЧЕНИЕ

Подвесной взрывозащищенный светильник, предназначеный для работы в пыльной среде а так же мест с повышенным уровнем взрывоопасности

Энергоэффективность	150 Лм/Вт
Степень защиты	IP65
Цветовая температура	2700К-5000К
Коэффициент мощности	0,95
Материал оптики	боросиликатное стекло
Материал корпуса	экструдированный алюминий

МОНТАЖ

на подвес
на скобу
на поворотную лиру
на рым-болт

ОПЦИИ
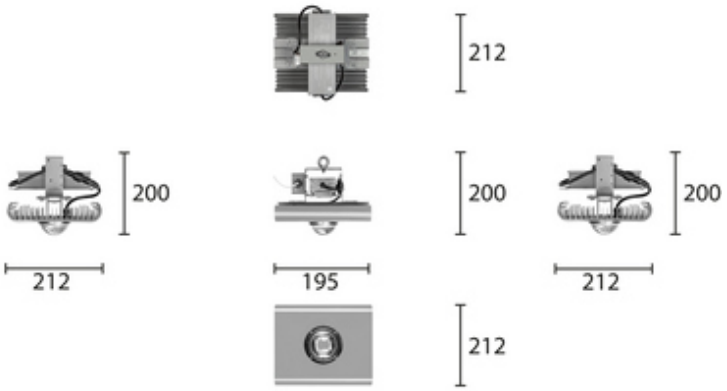
Цвет окраски RAL CLASSIC
Питание 12-24В
Питание 24-48В
Управление DMX