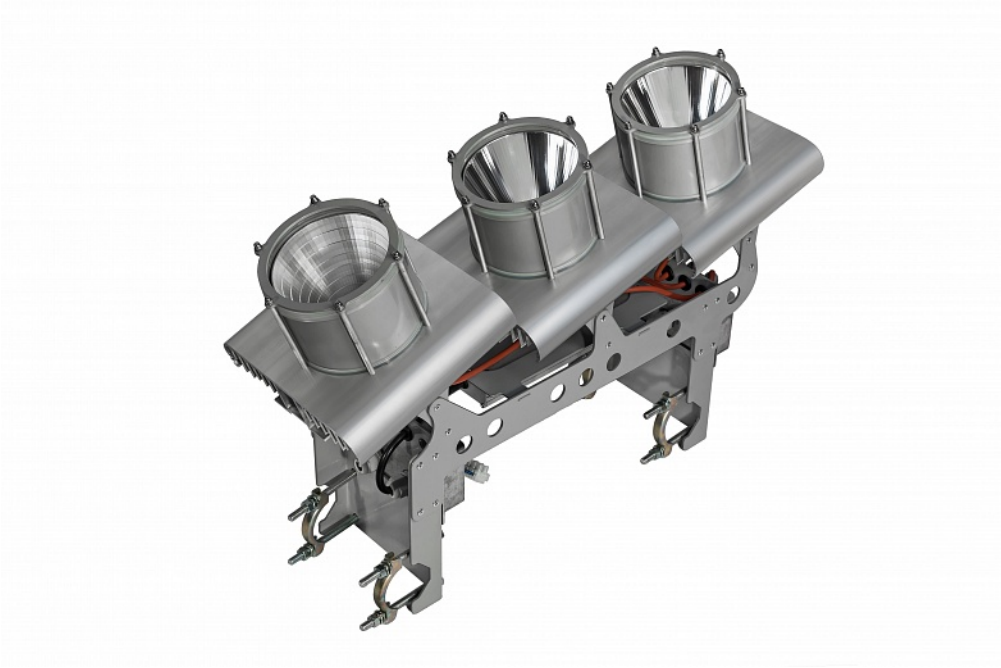

Используйте QR сканер на мобильном телефоне для перехода на описание модели на сайте

Дата документа: 02.07.2025
Не является офертой, указанные данные могут быть изменены заводом-изготовителем без предварительного уведомления

ВЫСОКОМАЧТОВЫЙ СВЕТОДИОДНЫЙ ПРОЖЕКТОР RC-P3400

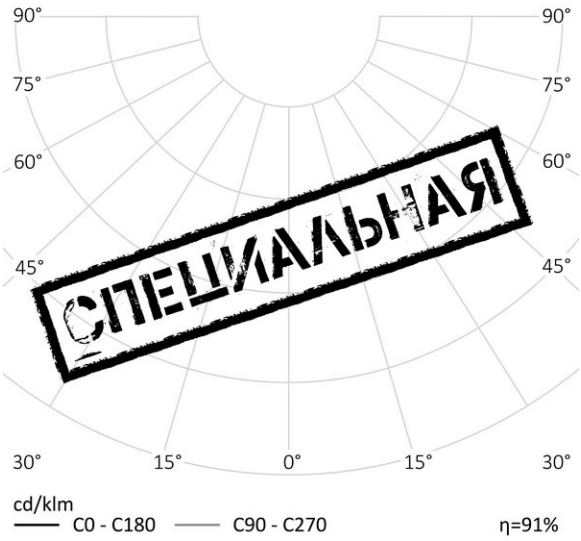

240 Вт **31200 Лм**
140-265 В **130 Лм/Вт**

IP65

ЗАМЕНЯЕТ

НАЗНАЧЕНИЕ

Трехкластерный прожектор с PPMA отражателем под защитным стеклом имеет световой поток 31200Лм при потребляемой мощности не более 240Вт. Коррелированная цветовая температура, на выбор заказчика, 2700К, 3300К, 4000К или 5000К Прожектор, имеет кронштейн для крепления на горизонтально расположенные трубы крепления и не имеет штатной конструкции для юстировки луча. Такой инструмент может поставляться дополнительно под конкретную задачу освещения. Драйвер внешний, опционально способен работать совместно с системами удаленного управления освещением, ...

Коэффициент мощности	0,95

МОНТАЖ

на венчающую опору
индивидуальное

ОПЦИИ