Используйте QR сканер на мобильном телефоне для перехода на описание модели на сайте

УЛИЧНЫЙ СВЕТОДИОДНЫЙ СВЕТИЛЬНИК RC-SPG150

Дата документа: 09.05.2025
Не является офертой, указанные данные могут быть изменены заводом-изготовителем без предварительного уведомления

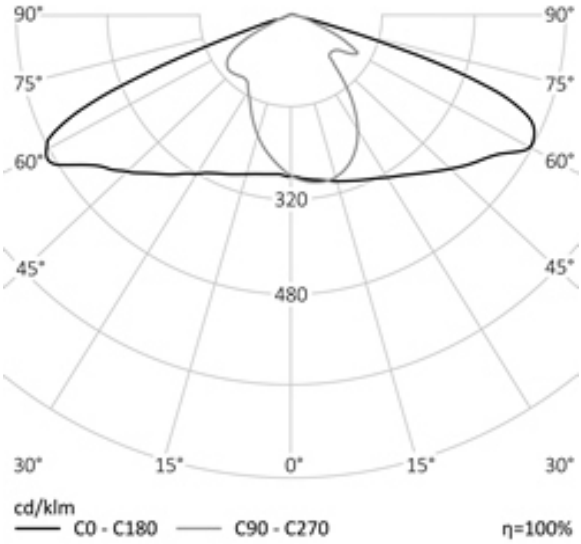

80 Вт
140-265 В

10000 Лм
125 Лм/Вт

IP65

ЗАМЕНЯЕТ

НАЗНАЧЕНИЕ

Светильник RC-SPG150 предназначен для акцентного выделения пешеходов на наземном пешеходном переходе. Монтируется рядом или под знаком "пешеходный переход" над проезжей частью. Оптимален для освещения перехода через две стандартные полосы движения транспорта

Энергоэффективность	125 Лм/Вт
Степень защиты	IP65
Цветовая температура	2700К-5000К
Коэффициент мощности	0,95
Материал оптики	боросиликатное стекло
Материал корпуса	экструдированный алюминий, сталь
Коэффициент пульсаций	менее 1%

МОНТАЖ

На кронштейн

ОПЦИИ
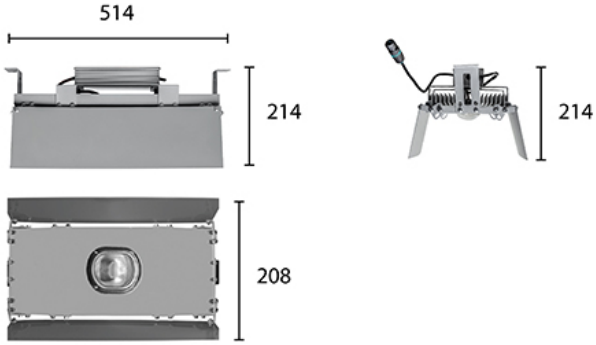
Цвет окраски RAL CLASSIC
Питание 12-24В
Питание 24-48В
Управление DMX
Датчик движения
Датчик освещённости
Режим диммирования